Tête annulaire, s/plats 12

Type RH, tête interchangeable 12D

Numéro d'article:	**RH12DX12**
UC:	**1**

Les têtes annulaires de type RH garantissent un travail sûr, car les axes du boulon et la tête annulaire RH sont toujours alignés et empêchent les têtes de tomber.

CARACTÉRISTIQUES TECHNIQUES

Type:	Tête annulaire
Couple de serrage (Nm):	29.5
Type de tête:	12D
Fabricant:	Tohnichi Manufacturing Co., Ltd.

DIMENSIONS

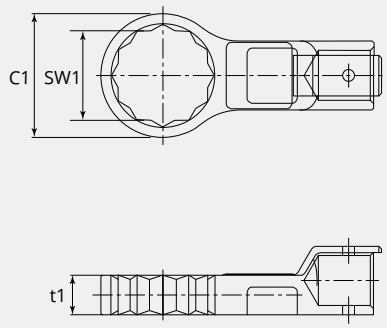

DIMENSIONS

CS1:	12
C1:	20
T1 (mm):	6.5